BEBasor
CABLE TRAY SPECIALIST
www.basor.com

Certificado Nº SGI 3198065/11 Certificado Nº SGI 3198065/12

EU DECLARATION OF CONFORMITY
DECLARACIÓN UE DE CONFORMIDAD

The company / *La Empresa*:
BASOR ELECTRIC, S.A.
Address / *Dirección*:
Av. Alcodar, 45-47, 46700. Gandía (VLC), Spain.

Declares that the product:
Declara que el producto:
BASORFIL EBFR

Installed in accordance to the installation standards, manufacturer's instructions and professional rules, duly maintained and used for the applications as intended.
Instalado de acuerdo con las normas de instalación, instrucciones del fabricante y conforme a las reglas profesionales, debidamente mantenido y utilizado en las aplicaciones para las que está previsto.

Complies with the essential requirements of the Council Directives:
Cumple con los requisitos esenciales de las Directivas del Consejo:
2014/35/UE (Low Voltage Directive) / *(Directiva de Baja Tensión)*

Incorporated in the Spanish Legislation in: R.D. 187/2016.
Incorporado en la Legislación Española en: R.D. 187/2016.

And it is suitable and safe for the intended use and it is in conformity with the following standard:
Es adecuado y seguro para el uso a que está destinado y es conforme con la siguiente norma:
UNE EN 61537

Additional information:
Información adicional:

This product is intended to be installed and maintained by skilled persons, it may be used by ordinary persons only as a replacement part, to substitute for an identical device.
Este producto está previsto para ser instalado y mantenido por un profesional, puede ser usado por una persona no formada para reemplazamiento de uno idéntico.

Place and date: *Lugar y fecha:*	
Gandía May 2016 *Gandía Mayo 2016*	Technical department / *Departamento Técnico*

FICHA PRODUCTO

BASORFIL EBFR

UNE-EN 61537

REV.06/09/2018

BEBasor
CABLE TRAY SPECIALIST
www.basor.com

Certificado Nº SGI 3198065/11 — Certificado Nº SGI 3198065/12

EBFR

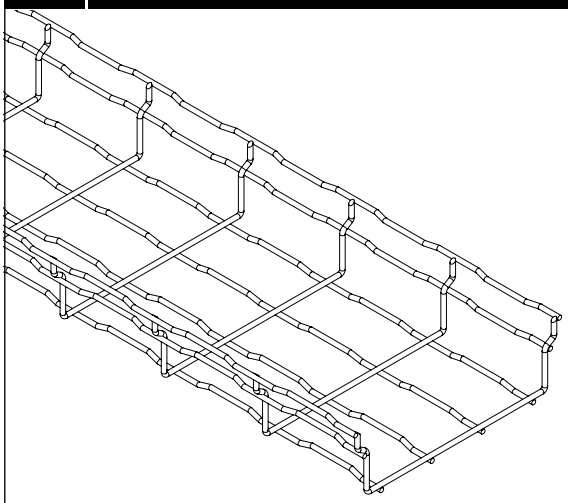

Modelos (BxH):

100x65; 150x65; 200x65; 300x65; 400x65; 500x65; 600x65; 200x105; 300x105; 400x105; 500x105; 600x105.

Acabados: EZ, GC.

Características de la bandeja:

- Metálico
- No propagador de la llama
- Sistema con continuidad eléctrica
- Componente conductor eléctrico
- Temperatura mínima de -50 ˚C
- Temperatura máxima de 150 ˚C
- Con recubrimiento metálico, resistencia a la corrosión:
  - Recubrimiento EZ: clase 3
  - Recubrimiento GC: clase 7
- Resistencia al impacto: 20J
- Cumple con la directiva RoHS, 2011/65/UE

Clasificación según el área libre de la base:

Base Modelos	Clasificación
100	Y
150	Z
200	Y
300	Y
400	Y
500	Y
600	Y

INSTRUCCIONES DE MONTAJE

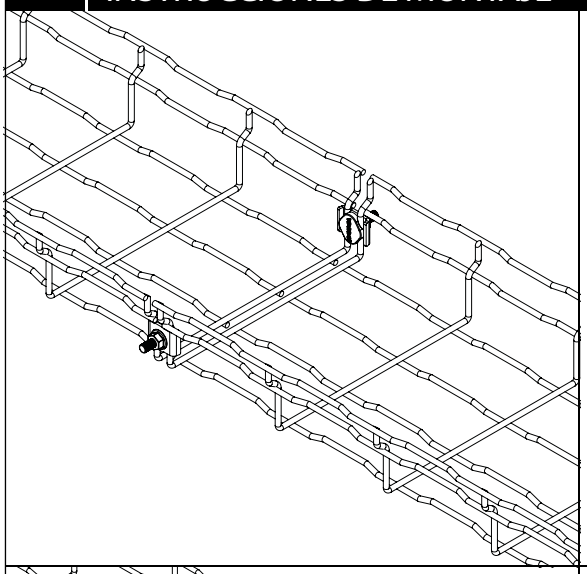

- Las bandejas BASORFIL EBFR se caracterizan por la reducción de espacio en el empaquetado gracias a su innovador diseño.
- Para unir las bandejas se pueden utilizar conjuntos grapa BASORFIL. Se requieren un conjunto por cada ala más uno adicional en el centro de la base a partir del modelo de ancho 300.
- Para modelos de altura 65 mm se puede utilizar la unión UREBF 65 para las bandejas desde ancho 100 mm hasta ancho 500 mm.
- Para ensamblar los modelos de altura 105 mm se puede utilizar la unión URBF 65/105.
- La instalación de bandejas para una canalización eléctrica NO debe efectuarse por debajo de otro tipo de canalizaciones, como las de agua, vapor, gas.
- Para una manipulación de los cables más sencilla se recomienda instalar las bandejas con una distancia entre ellas de 250 mm.
- Se deben separar 20 mm de la pared las bandejas que se coloquen sobre soportes, para permitir una ventilación óptima de los cables.
- Se recomienda la instalación de las uniones a una distancia de entre L/4 y L/5 de la distancia entre soportes.

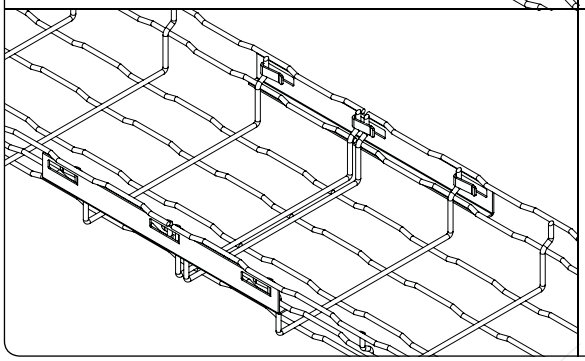

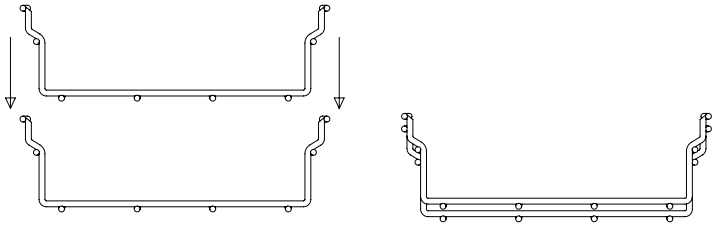

Accesorios:
La familia dispone de los accesorios: Perfil separador SP, bajada de cables BJC.
Elementos de unión: Unión rápida URBF y UREBF, conjunto grapa CGBF, tornillo CTBF y multiunión MU.
Elementos de sujección: SSC, soporte universal caja SUC, mini soporte universal caja SUCM y salida de tubos STB.

La presente ficha técnica, emitida en base al cumplimiento con la Norma de producto, ya supone un análisis de los riesgos eléctricos necesario según la Directiva de baja tensión 2014/35/UE del 26 de Febrero del 2014, vigente desde el 20 de Mayo de 2016.

CARGA DE TRABAJO ADMISIBLE

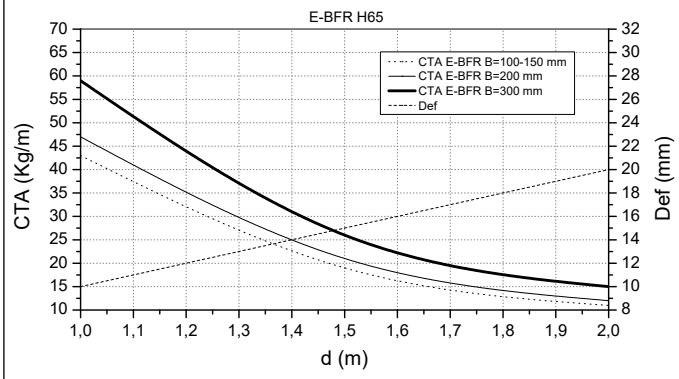

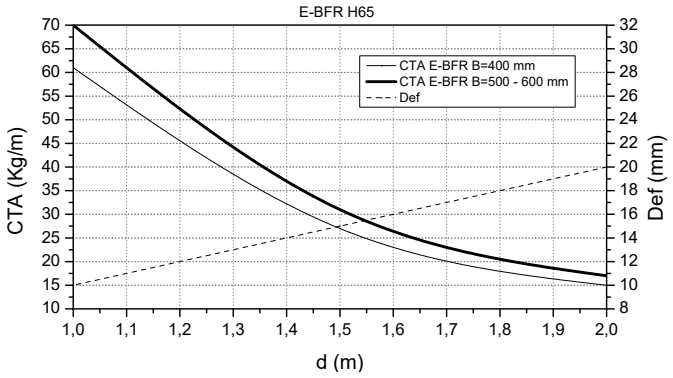

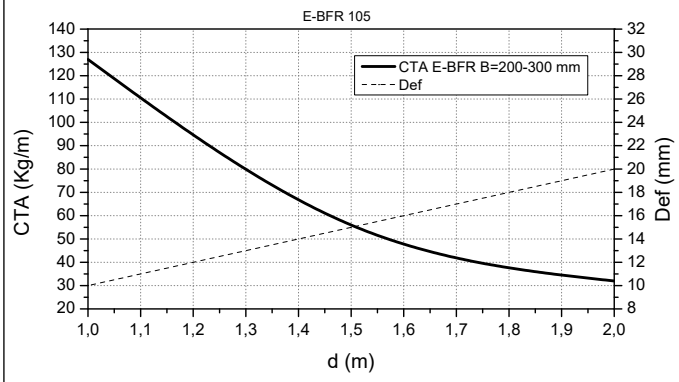

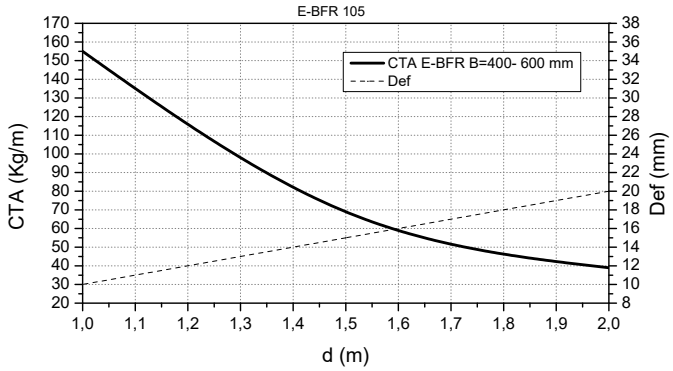

La presente ficha técnica, emitida en base al cumplimiento con la Norma de producto, ya supone un análisis de los riesgos eléctricos necesario según la Directiva de baja tensión 2014/35/UE del 26 de Febrero del 2014, vigente desde el 20 de Mayo de 2016.